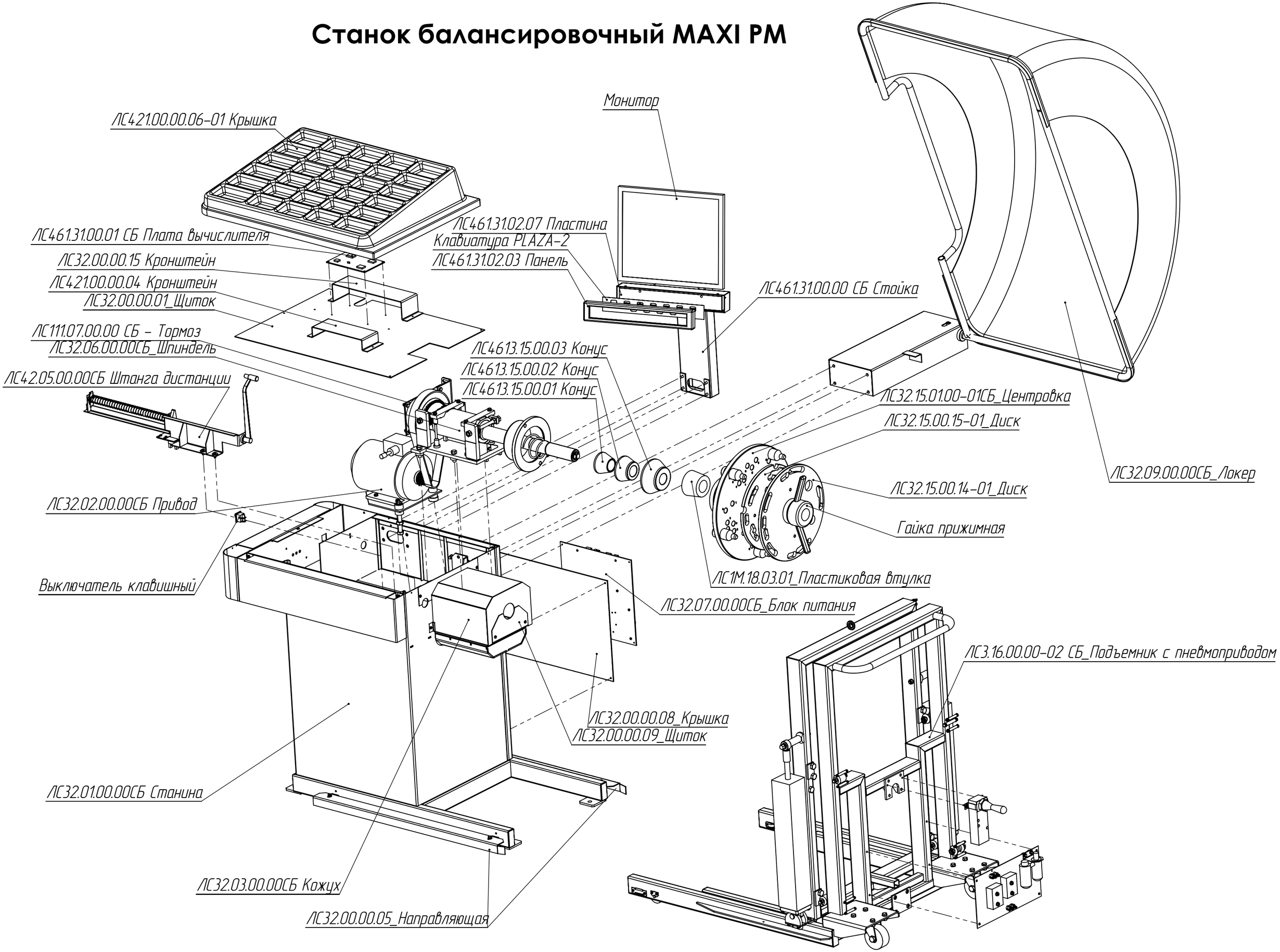# Станок балансировочный MAXI PM