IRON MAC

ФИЛОСОФИЯ ПРЯМОГО ПРИВОДА

Винтовые компрессоры

- Гарантия 24 месяца
- Прямой привод
- Низкий уровень шума
- 18 сервисных центров по РФ

P professional series

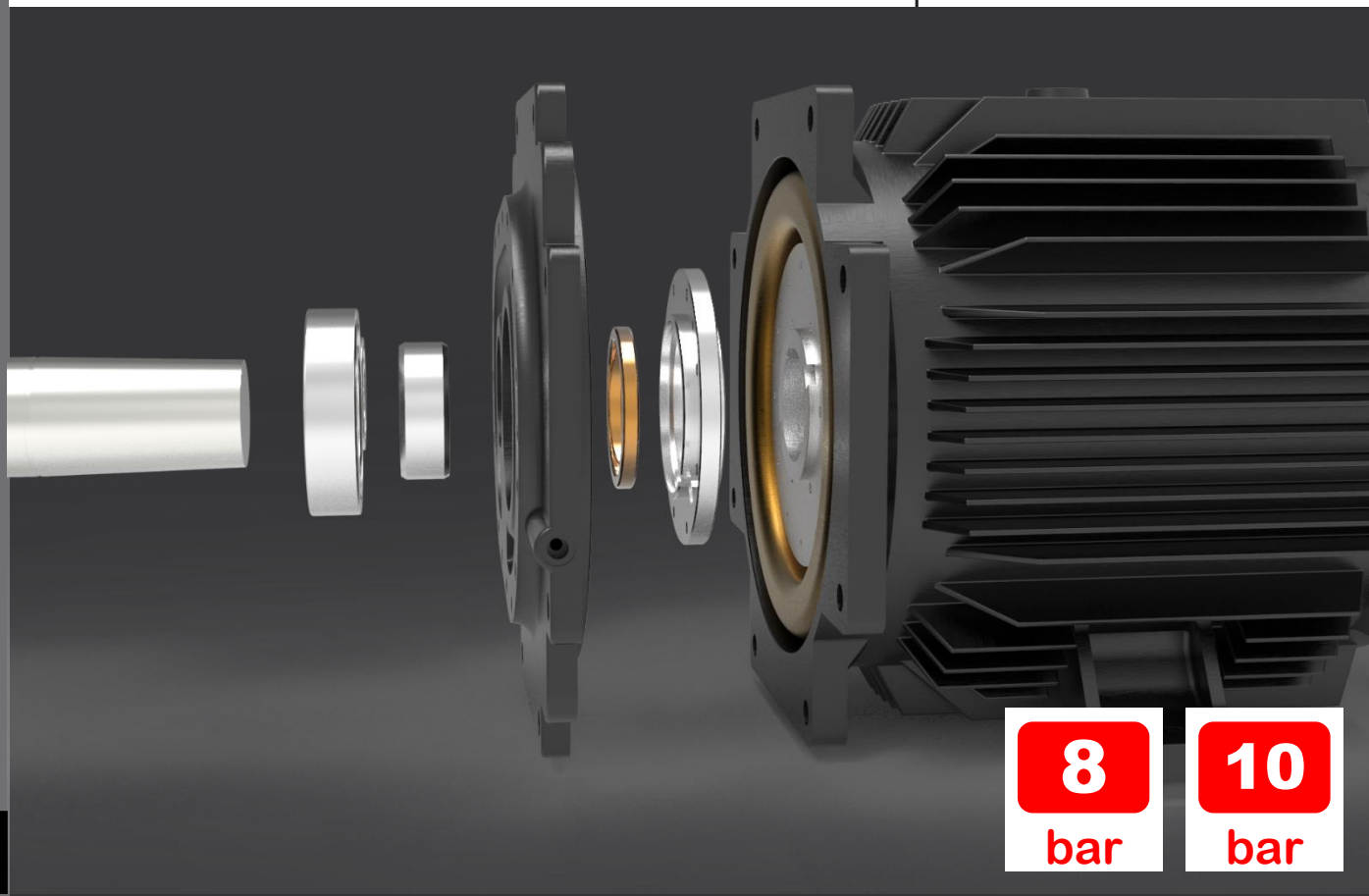

8 bar

10 bar

IRON MAC

ВИНТОВОЙ БЛОК

Собственное производство винтовой пары на высокоточных станках «Mazak» (Япония) и приемка качества на немецких контрольно-измерительных машинах Leitz (Германия), позволяет добиться высокой точности изготовления деталей. Что, в свою очередь, значительно уменьшает профильные и торцевые перетечки и напрямую влияет на фактическую производительность компрессора.

КОНТРОЛЕР MAM870

Компрессоры комплектуются интуитивно понятным контроллером, который позволяет автоматически отключать электродвигатель при отсутствии необходимости в его работе, а также задавать требуемые параметры непосредственно с панели управления. Регулирование разгрузки в соответствии с текущим уровнем потребления воздуха.

АВТОНОМНОЕ ОХЛАЖДЕНИЕ

Система воздушного охлаждения оснащена независимым электроприводом и запускается в работу в зависимости от температуры. В этом случае отпадает необходимость использования большого масляного контура и дополнительных трубок к нему, за счет чего сокращается объём масла, используемого в компрессоре.

СИСТЕМА СЕПАРАЦИИ

Трехступенчатая система сепарации в вертикально расположенном маслобаке снижает остаточное содержание масла в сжатом воздухе до 3 мг/м3

Смотровое окно уровня масла и удобный кран слива масла из маслобака (не требуется специальных приспособлений) обеспечивает удобство при регламентном техническом обслуживании.

ПРЯМОЙ ПРИВОД

Надежная конструкция без потерь производительности с длительным сроком эксплуатации. Нет потерь КПД со временем, не требуется замена и обслуживание. Специально разработанная компактная конструкция винтовой пары облегчает доступ к фильтрам в ходе ТО.

Технические параметры компрессора:

№	Параметр	Ед.	IC 10/8 AM	IC 10/10 AM
1.1	Минимальное рабочее давление	бар	4,5	4,5
1.2	Максимальное рабочее давление	бар	8	10
1.3	Минимальная температура окружающей среды	°C	5	5
1.4	Максимальная температура окружающей среды	°C	45	45
2.1	Производительность при номинальном давлении	м3/мин	1,00	0,90
2.2	Мощность электродвигателя	кВт	7,5	7,5
2.3	Параметры электросети	В/Ф/Гц	380/3/50	380/3/50
3.1	Количество масла в системе	л	4	4
3.2	Остаточное содержание масла в воздухе, не более	мг/м^3	3	3
3.3	Уровень шума	дБ(А)	63	63
4.1	Подключение	Дюйм	G 3/4"	G 3/4"
6.1	Длина	мм	950	950
6.2	Ширина	мм	680	680
6.3	Высота	мм	1065	1065
6.4	Вес	кг	150	150

Стандартная комплектация:

- Высокоэффективный винтовой блок собственного производства.
- Трехфазный электрический двигатель, разработан специально для эксплуатации внутри компрессора;
- Пуск звезда-треугольник;
- Система прямого привода винтового блока;
- Автономная система воздушного охлаждения;
- Электронный контроллер. Обеспечивает непрерывный контроль важных рабочих параметров. На LCD-дисплее отображаются все данные о текущей работе компрессора, сведения о прохождении планового ТО и другая информация;
- Маслобак с фильтром-сепаратором, обеспечивающим содержание масла в сжатом воздухе менее 3 мг/м3;
- Воздушный фильтр со степенью фильтрации 3 мкм;
- Масляный фильтр со степенью фильтрации 10 мкм;
- Клапан минимального давления;
- Предохранительный клапан;
- Корпус с легкосъемными панелями;
- Рама с виброподушками;
- Заводская заправка маслом.

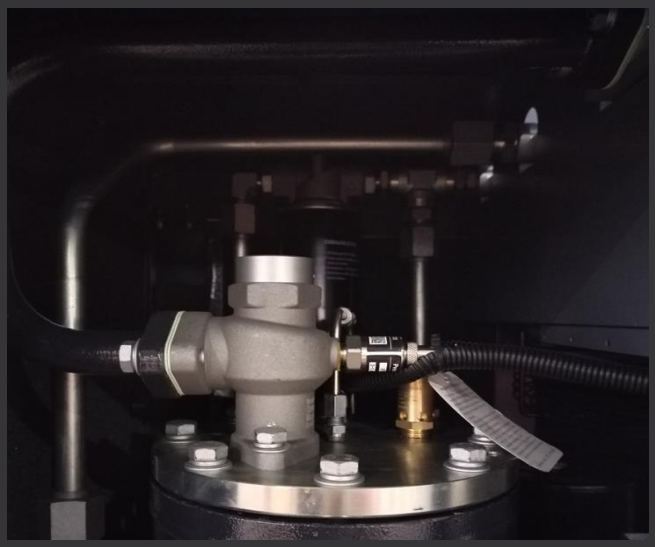

Гарантия:
Стандартная гарантия на винтовые маслозаполненные компрессоры составляет 24 месяца с даты отгрузки оборудования.

Сервисное обслуживание:
Первое Техническое обслуживание (ТО) проводится через 500 часов работы. Замена масляного фильтра, воздушного фильтра и масла.
Второе и последующие ТО проводится через каждые 2500 часов работы. Замена масляного фильтра, воздушного фильтра, воздушно - масляного сепаратора и масла.
По Вашему запросу мы готовы предоставить подробную техническую информацию по всем типам оборудования.
Также, наша компания готова обеспечить доставку оборудования, обеспечить ввод оборудования в эксплуатацию, поставить любые запчасти к данному оборудованию и обеспечить Вас гарантийным и послегарантийным сервисным обслуживанием.

№	Кол-во	Наименование оборудования	Цена/шт.
1	1	Винтовой компрессор IC 10 AM	2 530 USD

Цена указана с учётом НДС

IRON MAC